Modèle EFGN Model

Glass Door Reach-In Freezers – Narrow
Congélateurs à portes vitrées – Étroit

Cross-section / Vue de coupe

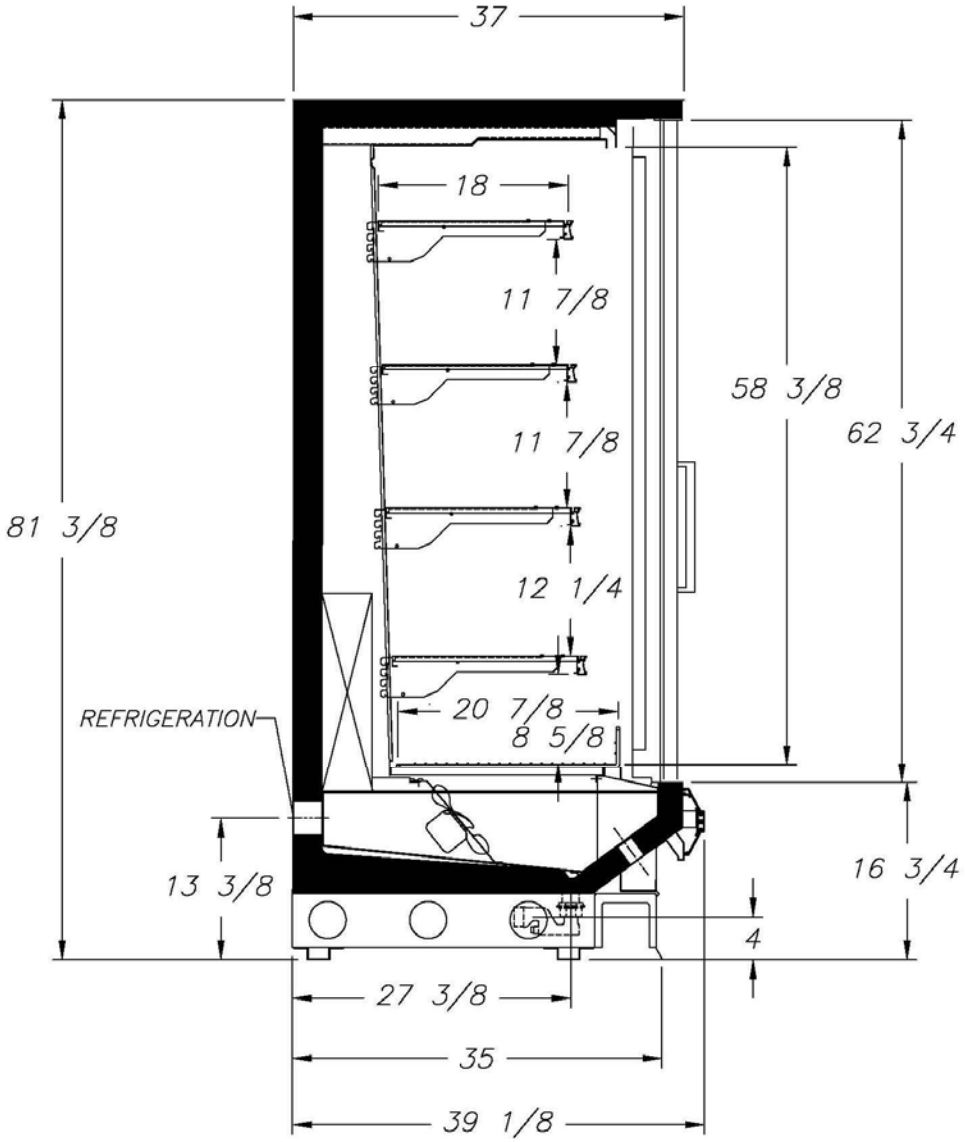


**EFGN**

Modèle EFGN Model

Glass Door Reach-In Freezers – Narrow
Congélateurs à portes vitrées – Étroit

Top View / Vue de plan

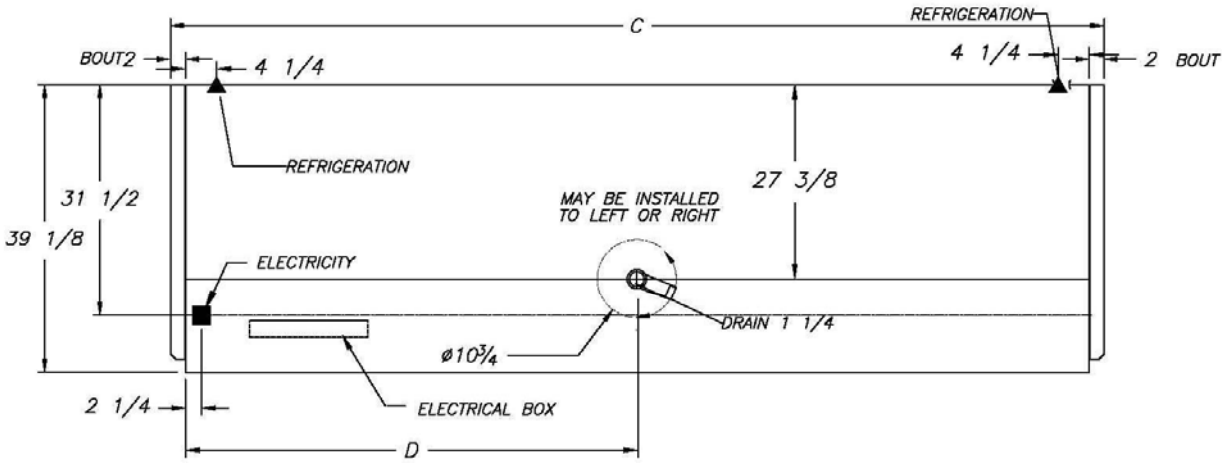


| | | | | |
|---|---|---|---|---|
| C=Portes | 2=65½″ | 3=96″ | 4=126½″ | 5=155″ |
| D=Position | 27″ | 42-1/4″ | 61-1/2″ | 76-3/4″ |

# Section 8 – Frozen Food and Ice Cream
# Produits congelés et crème glacée

**FF-02**

Modèle EFGN Model

Glass Door Reach-In Freezers – Narrow
Congélateurs à portes vitrées – Étroit

Refrigeration and Electrical Data /
Données sur la réfrigération et l'électricité

| Refrigeration Data | | | Defrost Data/Données de dégivrage | | | | | | | |
|---|---|---|---|---|---|---|---|---|---|---|
| Case Model | BTU/hr/door* | Evaporator | # of | Hot Gas | | Electric | | Off Time | | |
| | | Temp. | Defrosts | Temp. | Failsafe | Temp. | Failsafe | Temp. | Failsafe | |
| | | (F) | | Term.(F) | Time (min) | Term.(F) | Time (min) | Term.(F) | Time (min) | |
| **EFGN ff** | 1320 | -15 | 3, 2 | 50 | 26 | 50 | 45 | na | na | **Frozen Food** |
| **EFGN ic** | 1400 | -23 | 3, 2 | 50 | 26 | 50 | 45 | na | na | **Ice Cream** |

Note: *BTU/hr/door are for parallel operation. For sizing conventional/individual units multiply by 1.08.

| **Lighting Data/Données d'éclairage** (120V) | | | | | |
|---|---|---|---|---|---|
| **ECGN/EFGN** | | 2 doors | 3 doors | 4 doors | 5 doors |
| | | Amps | Amps | Amps | Amps |
| | | 1.45 | 1.94 | 2.42 | 2.91 |

| **Electrical Data/Données électriques** | | | | | | | | | | | | |
|---|---|---|---|---|---|---|---|---|---|---|---|---|
| | | Fans/Ventilateurs | | | Fans/Ventilateurs | | | Élém. A/S htrs | Defrost heaters/Éléments de dégivrage | | | |
| | | 120 V | | | 240 V | | | 120 V | 208 V | | 240 V | |
| Case Model | Qty of doors | No of fans | Watts | Amps | No of fans | Watts | Amps | Amps | Watts | Amps | Watts | Amps |
| **EFGN** | 2 | 2 | 32 | 2 | 2 | 32 | 1.1 | 3.19 | 2500 | 12.01 | 3330 | 13.87 |
| | 3 | 3 | 48 | 3 | 3 | 48 | 1.65 | 4.7 | 3050 | 14.7 | 4066 | 16.9 |
| | 4 | 4 | 64 | 4 | 4 | 64 | 2.2 | 6.25 | 3638 | 17.49 | 4850 | 20.21 |
| | 5 | 5 | 80 | 5 | 5 | 80 | 2.75 | 7.73 | 4650 | 22.36 | 6200 | 25.83 |

Note : Ces présentoirs sont conçus pour une utilisation en magasin où la température et l'humidité n'excèdent pas 75ºF et 55% H.R. La compagnie IFI est engagée dans une politique d'amélioration de ses produits. Les spécifications sont sujettes à changements sans préavis.

Note: These merchandisers are designed for use in stores where temperature and humidity do not exceed 75ºF and 55% R.H. As continued product improvement is a policy of IFI, specifications are subject to change without notice.